摩托车零部件图册

JSD50QT-15

上海杰士达摩托车有限公

一、后轮组件：Rear wheel subassembly

	代码 Code	品名	Description	数量Qty
1	JSD50QT-15-001	轮胎	Tyre	1
2	JSD50QT-15-002	后铝轮	Rear steel wheel	1
3	JSD50QT-15-003	后制动蹄块	Rear brake block	2
4	JSD50QT-15-004	回位弹簧	Brake block spring	2
5	m14	六角自锁螺母	Hex-locknut	1
6	JSD50QT-15-005	后制动摇臂轴	Rear brake rocker axis	1
7	JSD50QT-15-006	后制动摇臂	Rear brake rocker axis	1
8	m6×30	六角法兰面螺栓	Flange bolt	1
9				
10				
11				
12				
13				
14				
15				

二、后轮挡泥板：Rear wheel fender

	代码 Code	品名	Description	数量Qty
1	JSD50QT-15-007	后轮挡泥板A2	Frame rear fender A2	1
2	JSD50QT-15-008	后轮挡泥板	Rear wheel bolt	1
3	m6×13	六角轴位螺栓	Hex-bolt,shaft position	2
4				
5				
6				
7				
8				
9				
10				
11				
12				
13				
14				
15				

三、前后减震器,方向柱组件：Front/rear absorber，fork sten subass

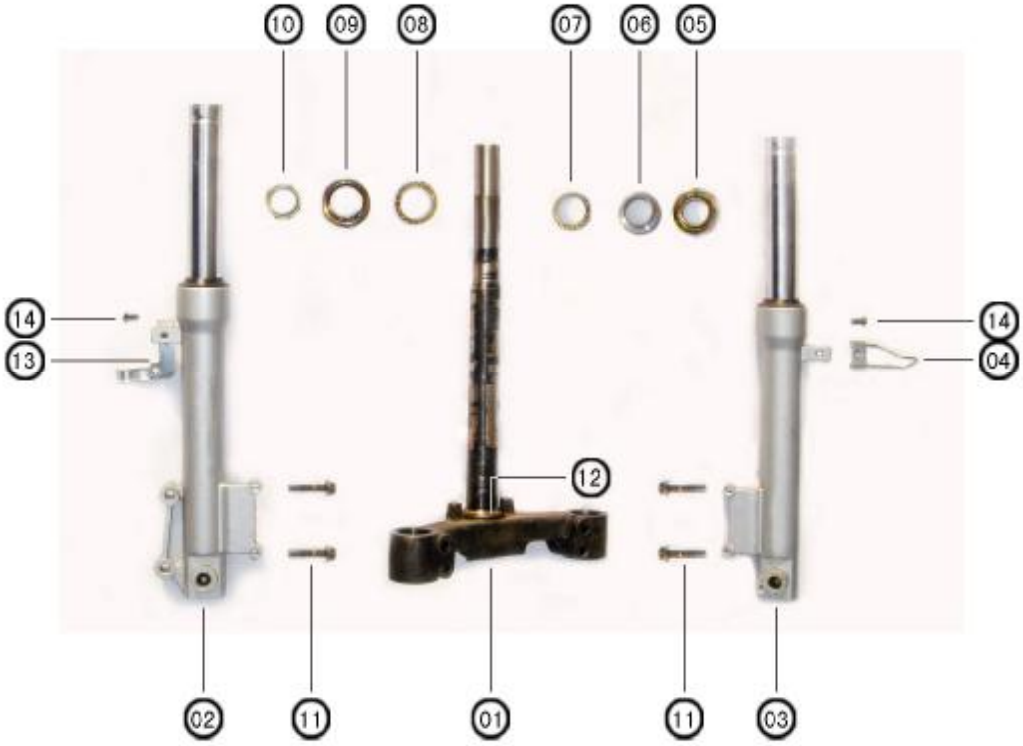

	代码 Code	品名	Description	数量Qty
1	JSD50QT-15-009	下联板	Fork sten	1
2	JSD50QT-15-010	右减震器	Right front absorber	1
3	JSD50QT-15-011	左减震器	Left front absorber	1
4	JSD50QT-15-012	里程表软轴	Speedomoter cable	1
5	JSD50QT-15-013	上凸钢碗	Steering top cone race	1
6	JSD50QT-15-014	上凹钢碗	Steering top concave race	1
7	JSD50QT-15-015	上保持器	Upper steer ball frame	1
8	JSD50QT-15-016	下保持器	Down steer ball frame	1
9	JSD50QT-15-017	下凹钢碗	Steering bottom concave race	1
10	JSD50QT-15-018	锁紧螺母	Locknut	1
12	JSD50QT-15-019	下凸钢碗	Steering bottom cone race	1
11	m8×55	六角法兰面螺栓	Flange bolt	4
13	JSD50QT-15-020	液压管夹	Hydraulic pressure nip	1
14	m6×12	六角法兰面螺栓	Flange bolt	2
15				

四、连接板：Carrier set

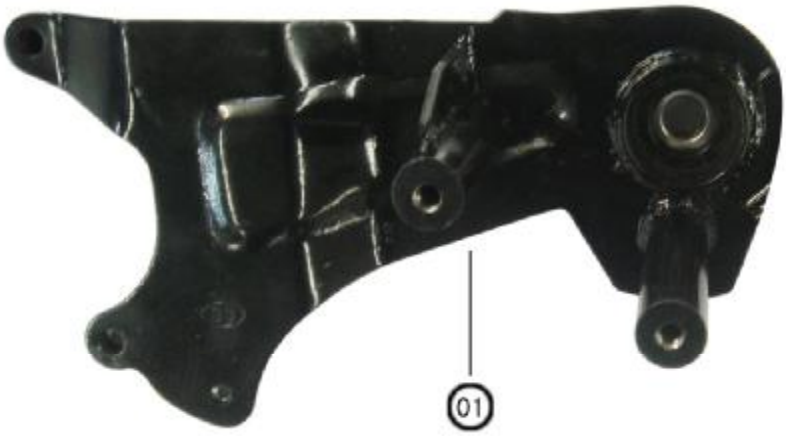

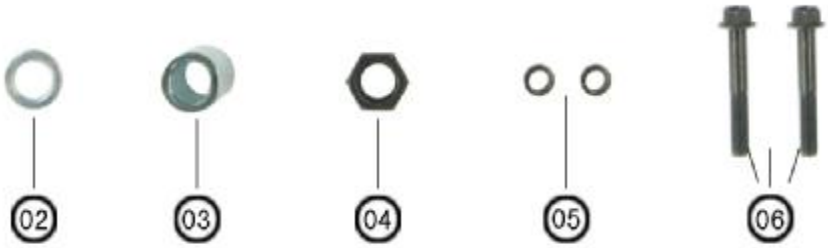

	代码 Code	品名	Description	数量Qty
1	JSD50QT-15-021	连接板	Carrier set	1
2	JSD50QT-15-022	外衬套	Outer spacer	1
3	JSD50QT-15-023	内衬套	Inner spacer	1
4	m16	自锁螺母	Locknut	1
5	m8	弹簧垫片	Spring washer	2
6	m8×45	内六角螺栓	Inner hex-bolt	2
7				
8				
9				
10				
11				
12				
13				
14				
15				

五、消声器：Muffler

	代码 Code	品名	Description	数量Qty
1	JSD50QT-15-024	消声器	Muffler	1
2	m6×30	盖形螺母	Cover nut	2
3	m8	弹簧垫片	Spring washer	2
4	m8×25	六角法兰面螺栓	Flange bolt	2
5	JSD50QT-15-025	消声器固定套	Muffler fixture	2
6				
7				
8				
9				
10				
11				
12				
13				
14				
15				

六、前轮组件：Front wheel subassembly

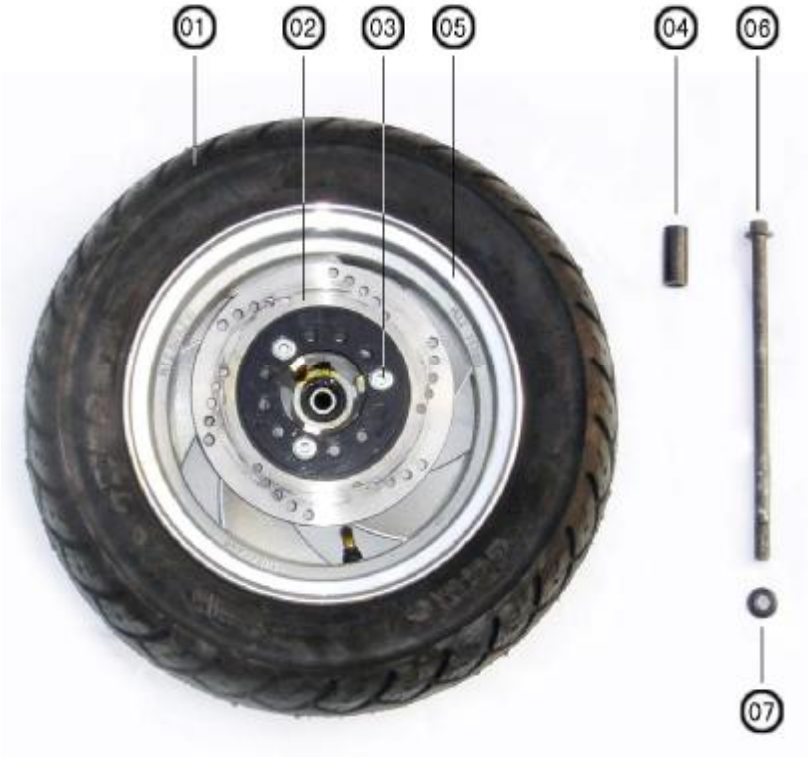

	代码 Code	品名	Description	数量Qty
1	JSD50QT-15-026	轮胎	Tyre	1
2	JSD50QT-15-027	前制动盘	Front break plate	1
3	m8×40	内六角螺栓	Inner hex-bolt	3
4	JSD50QT-15-028	前轮衬套	Front wheel spacer	1
5	JSD50QT-15-029	铝轮	Aluminium wheel	1
6	JSD50QT-15-030	前轮轴	Front wheel axis	1
7	M12	六角法兰面自锁螺母	Hex-locknut,Flange	1
8				
9				
10				
11				
12				
13				
14				
15				

七、前轮挡泥板,号码盖：Front wheel fender,number cover

	代码 Code	品名	Description	数量Qty
1	JSD50QT-15-031	前轮挡泥板	Front wheel fender	1
2	JSD50QT-15-032	号码盖	Number cover	1
3				
4				
5				
6				
7				
8				
9				
10				
11				
12				
13				
14				
15				

八、前制动总成：Front brake subassembly

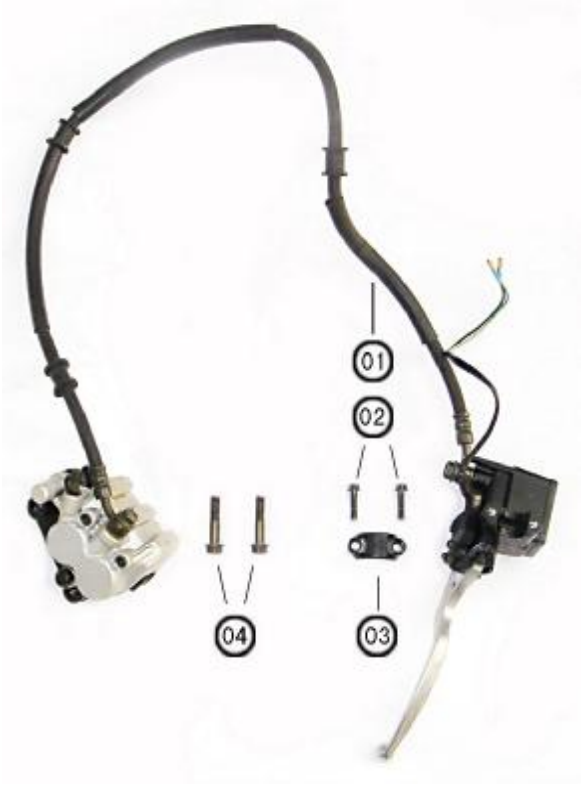

	代码 Code	品名	Description	数量Qty
1	JSD50QT-15-033	前碟刹	Front brake	1
2	m6×25	六角法兰面螺栓	Flange bolt	2
3	JSD50QT-15-034	理论排量	Upper pump seat	1
4	m6×50	六角法兰面螺栓	Flange bolt	2
5				
6				
7				
8				
9				
10				
11				
12				
13				
14				
15				

九、化油器总成：Carburetion subassembly

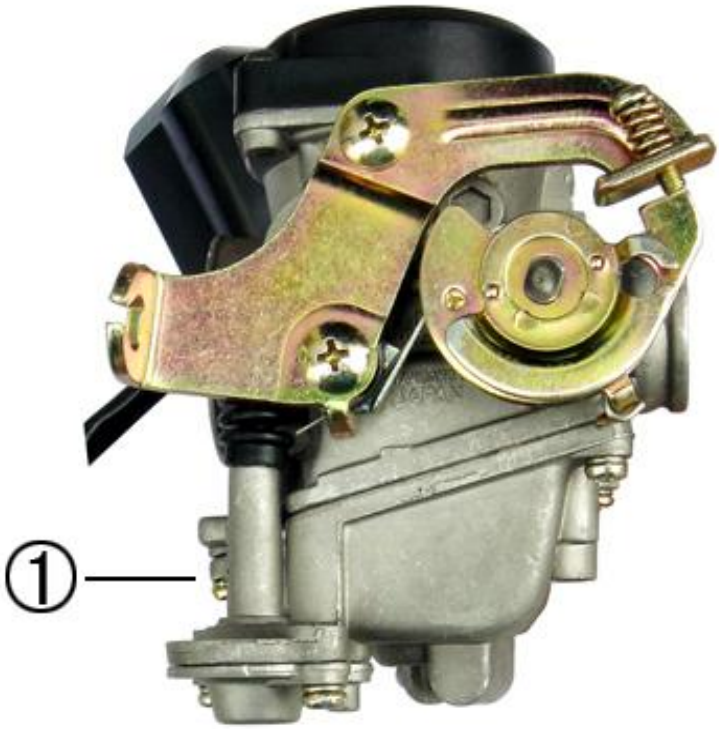

	代码 Code	品名	Description	数量Qty
1	JSD50QT-15-035	化油器	Carburetion	1
2				
3				
4				
5				
6				
7				
8				
9				
10				
11				
12				
13				
14				
15				

十、车架挡泥板：Frame fengder

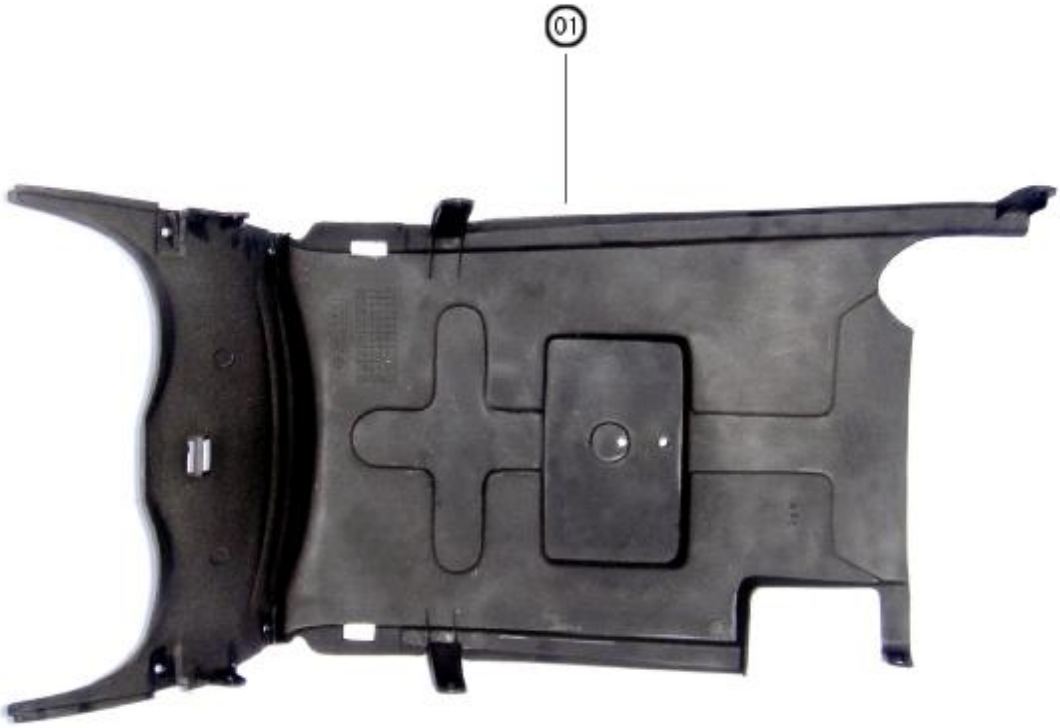

	代码 Code	品名	Description	数量Qty
1	JSD50QT-15-036	车架挡泥板	Frame fender	1
2				
3				
4				
5				
6				
7				
8				
9				
10				
11				
12				
13				
14				
15				

十一、大撑：Stander,center

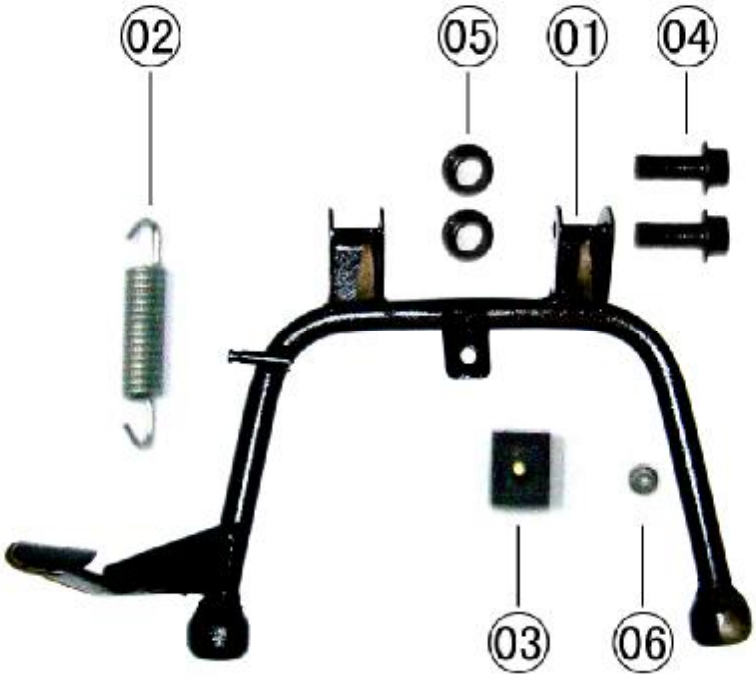

	代码 Code	品名	Description	数量Qty
1	JSD50QT-15-037	大撑	Stander,center	1
2	JSD50QT-15-038	大撑弹簧	Spring,center stander	1
3	JSD50QT-15-039	大撑缓冲块	Cushion	1
4	m8×25	六角法兰面螺栓	Flange bolt	2
5	m8	六角法兰面螺母	Flange nut	2
6	m5	六角法兰面螺母	Flange nut	1
7				
8				
9				
10				
11				
12				
13				
14				
15				

十二、吊架组件,减震器组件：Engin hanger,absorber subassembly

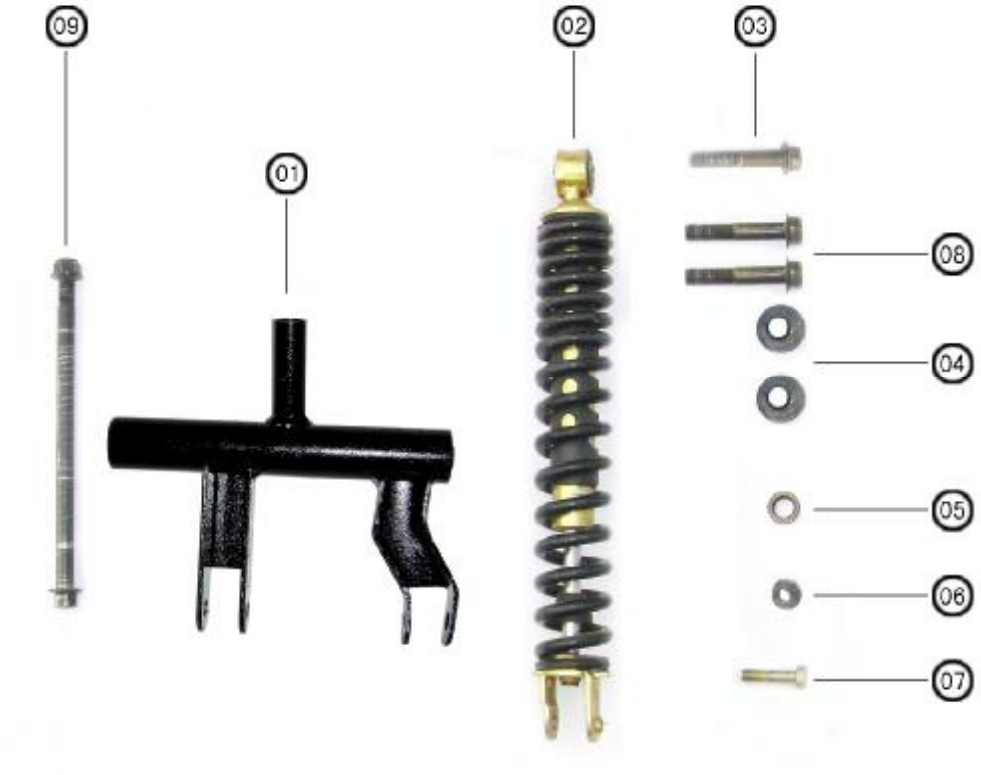

	代码 Code	品名	Description	数量Qty
1	JSD50QT-15-040	吊架	Engin hanger	1
2	JSD50QT-15-041	后减震器	Rear absorber	1
3	m10×1.25×40	六角法兰面螺栓	Flange hex-bolt	1
4	JSD50QT-15-042	吊架缓冲块橡皮	Engin hanger cushion	2
5	JSD50QT-15-043	隔套	Spacer	1
6	m10×1.25	六角法兰面自锁螺母	Flange Hex-locknut	1
7	JSD50QT-15-044	六角螺栓	Hex-bolt	1
8	m10×1.25×55	六角法兰面螺栓	Flange hex-bolt	2
9	m10×1.25×184	六角法兰面螺栓	Flange hex-bolt	1
10				
11				
12				
13				
14				
15				

十三、单撑组件：Stander,side subassembly

	代码 Code	品名	Description	数量Qty
1	JSD50QT-15-045	单撑	Side stander	1
2	JSD50QT-15-046	单撑固定螺栓	Axletree bolt	1
3	JSD50QT-15-047	单撑弹簧	Spring,side stander	1
4				
5				
6				
7				
8				
9				
10				
11				
12				
13				
14				
15				

十四、车架：Frame body

	代码 Code	品名	Description	数量Qty
1	JSD50QT-15-049	车架	Frame body	1
2	JSD50QT-15-050	脚踏板护条	Fender,pedal board	2
3	JSD50QT-15-051	左右装饰板(镀锌)	Ventilation,L/Right	2
4	JSD50QT-15-052	左右脚踏	Pedal,L/Right	2
5	JSD50QT-15-053	十字盘头螺栓	Crossing bolt	4
6	JSD50QT-15-054	平垫	Washer	4
7	JSD50QT-15-055	卡销	Pin	2
8	JSD50QT-15-056	弹簧	Spring	2
9	JSD50QT-15-057	钢珠	Steel ball	2
10	JSD50QT-15-058	销轴	Pin axes	2
11	JSD50QT-15-059	六角法兰面螺栓	Flange bolt	4
12				
13				
14				
15				

十五、转向灯，挡风罩组件：Turning light，Breakwind subassemb

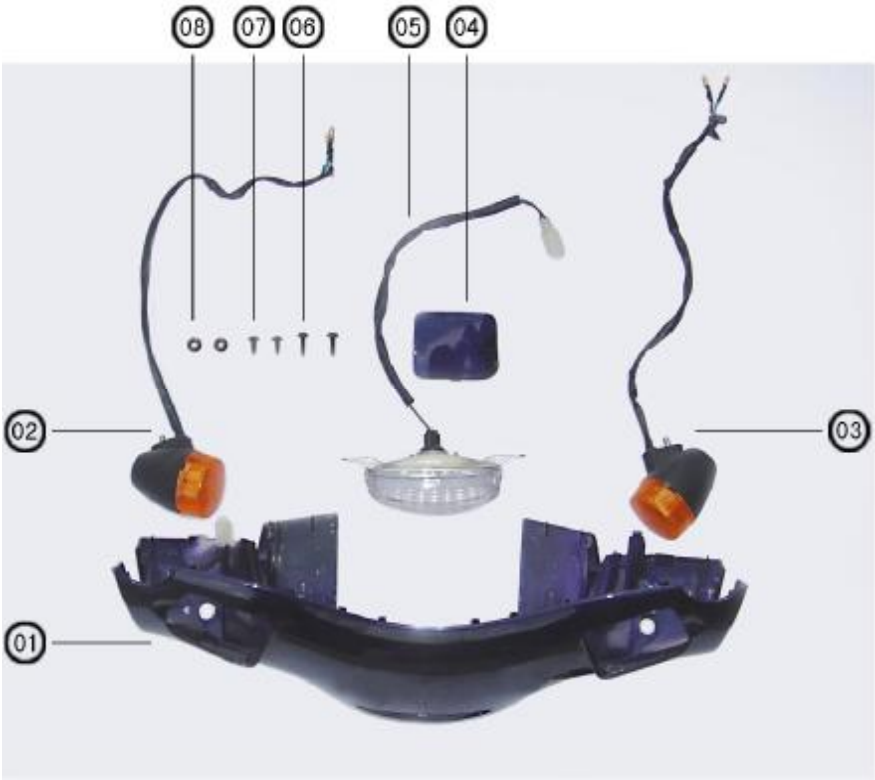

	代码 Code	品名	Description	数量Qty
1	JSD50QT-15-060	挡风罩	Breakwind	1
2	JSD50QT-15-061	前右转向灯	Right front turninglight	1(12V/10W)
3	JSD50QT-15-062	前左转向灯	Flange bolt	1(12V/1W)
4	JSD50QT-15-063	挡风罩小盖板	Small cover	1
5	JSD50QT-15-064	装饰灯	Lacquer light	1(12V/3W)
6	ST4.2×16	自功螺钉	Screw	2
7	ST4.2×12	自功螺钉	Screw	2
8	m5	六角法兰面螺母	Flange nut	2
9				
10				
11				
12				
13				
14				
15				

十六、后尾灯，后挡泥板组件：Rear tail light,rear fender subassem

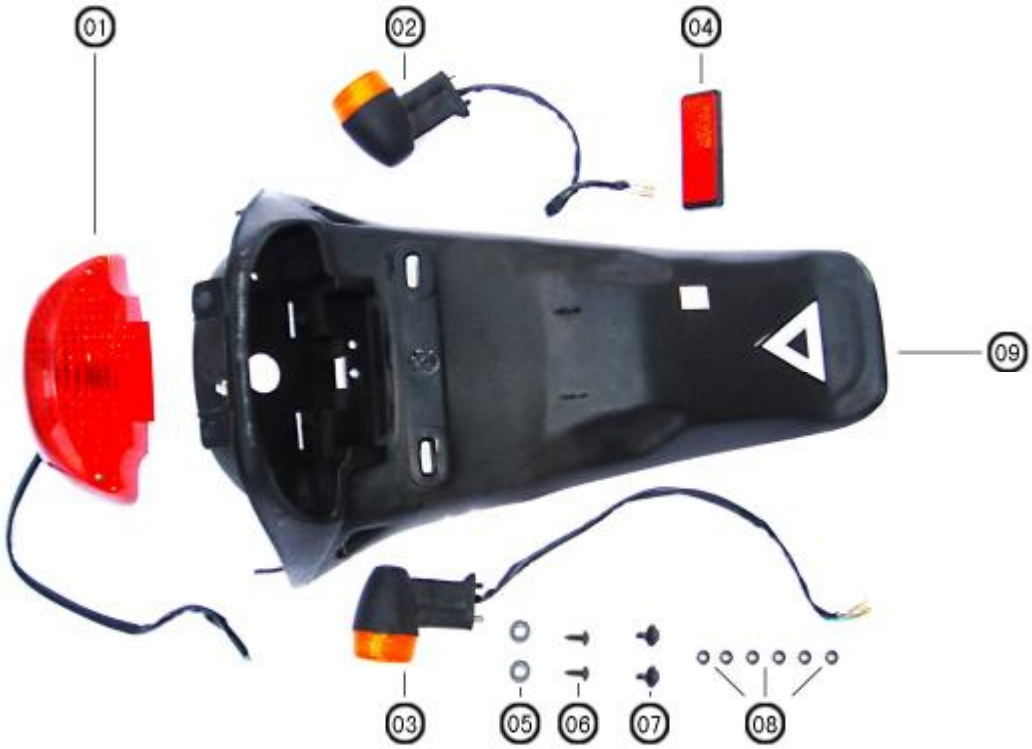

	代码 Code	品名	Description	数量Qty
1	JSD50QT-15-065	后尾灯总成	Rear taillight subassembly	2(12V18w/5W)
2	JSD50QT-15-066	后右转向灯	Right rear turning light	1(12V10W)
3	JSD50QT-15-067	后左转向灯	Left rear turning light	1(12V11W)
4	JSD50QT-15-068	后反光牌	Rear glisten plate	1
5	Φ6	平垫	Washer	2
6	ST4.8×16	自功螺钉	Screw	2
7	M6×20	六角带垫螺栓	Washer hex-bolt	2
8	M6	六角法兰面螺母	Flange hex-bolt	6
9	JSD50QT-15-069	后挡泥板	Rear fender	1
10				
11				
12				
13				
14				
15				

十七、后货架组件：Rear luggage carrier subassembly

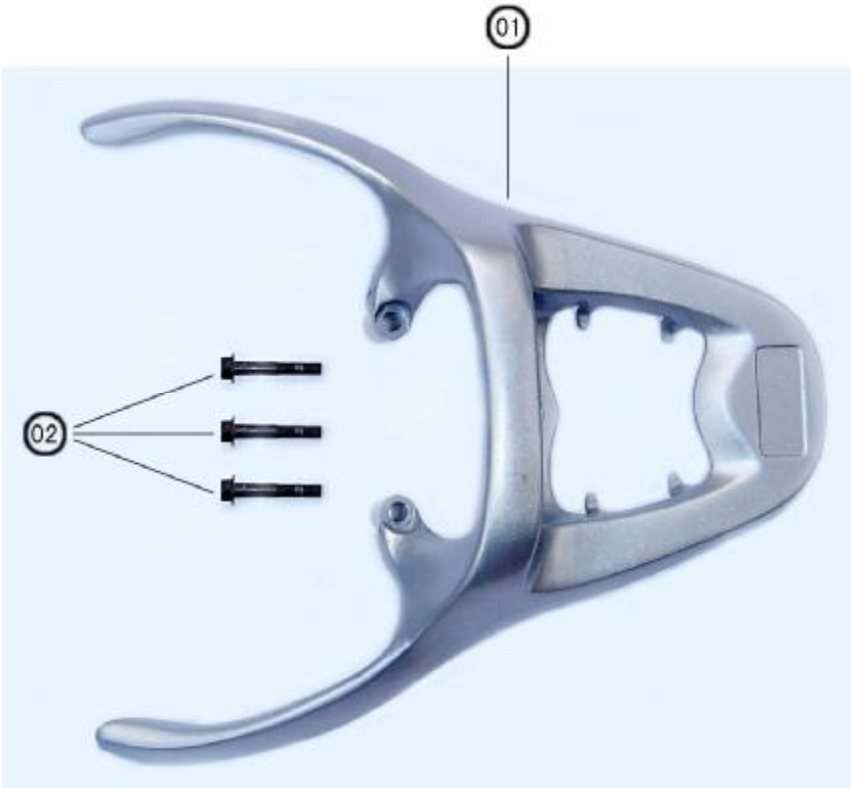

	代码 Code	品名	Description	数量Qty
1	JSD50QT-15-070	后货架	Rear luggage carrier	1
2	m8×50	六角法兰面螺栓	Flange bolt	3
3				
4				
5				
6				
7				
8				
9				
10				
11				
12				
13				
14				
15				

十八、工具箱组件：Luggage box subassembly

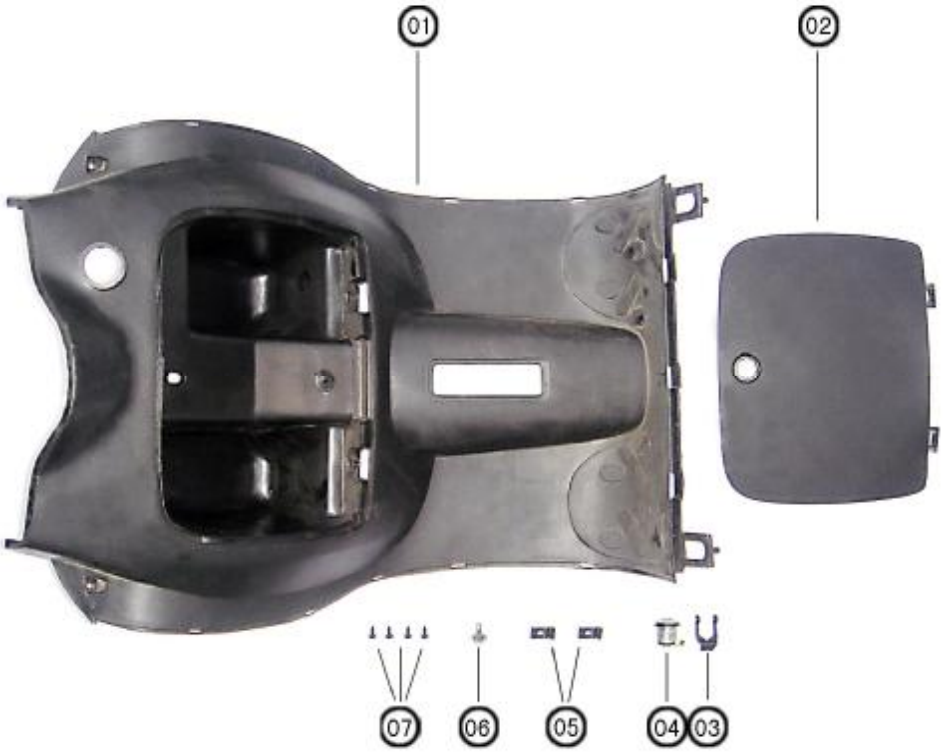

	代码 Code	品名	Description	数量Qty
1	JSD50QT-15-071	工具箱	Luggage box	1
2	JSD50QT-15-072	工具箱盖	Luggage box cover	1
3	JSD50QT-15-073	锁卡片	Lock spring	1
4	JSD50QT-15-074	工具箱锁	Luggage box lock	1
5	JSD50QT-15-075	工具箱盖摇臂	Luggage box cover rocker	2
6	JSD50QT-15-076	六角带垫螺栓	Washer bolt	1
7	ST4.2×16	自攻螺钉	Screw	4
8				
9				
10				
11				
12				
13				
14				
15				

十九、脚踏板组件：Pedal board subassembly

	代码 Code	品名	Description	数量Qty
1	JSD50QT-15-077	脚踏板	Pedal board	1
2	JSD50QT-15-078	电瓶盖	Battery cover	1
3	JSD50QT-15-079	脚踏橡皮	Pedal board rubber	1
4	JSD50QT-15-080	脚踏铝板	Pedal aluminium plater	1
5				
6				
7				
8				
9				
10				
11				
12				
13				
14				
15				

二十、电器线索：Wire subassembly

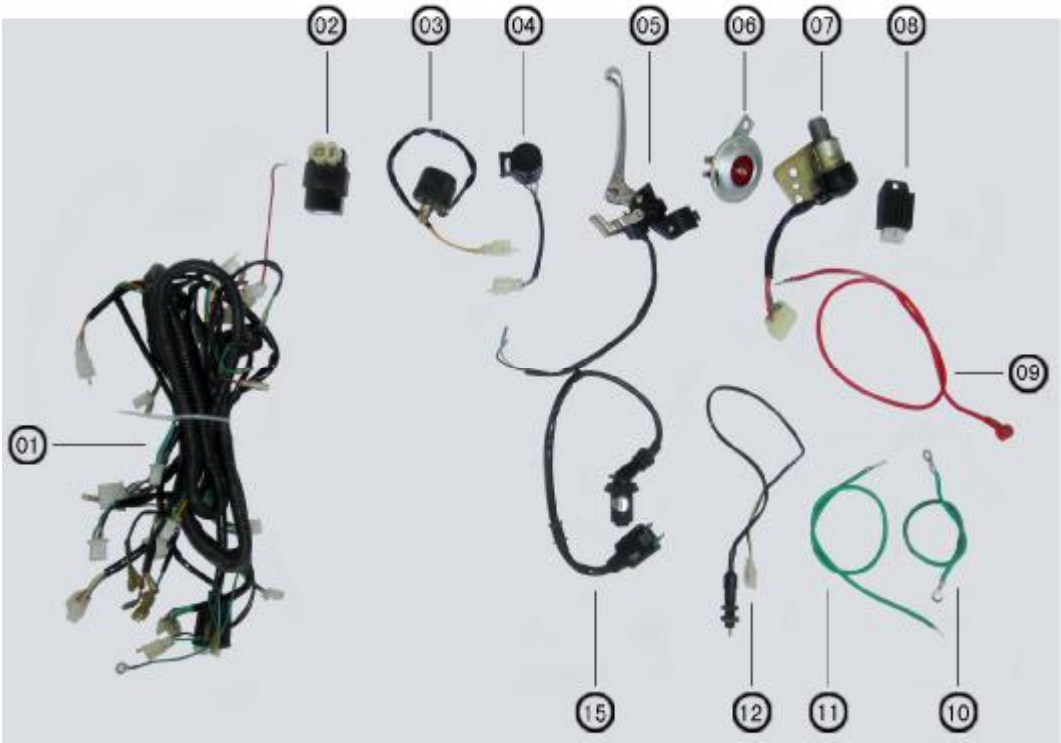

	代码 Code	品名	Description	数量Qty
1	JSD50QT-15-081	主电缆	Main cable	1
2	JSD50QT-15-082	点火器	Unit	1
3	JSD50QT-15-083	继电器	Starter replay	1
4	JSD50QT-15-084	闪光器	Flash	1
5	JSD50QT-15-085	左握把	Handlebar,front brake	1
6	JSD50QT-15-086	喇叭	Horn	1
7	JSD50QT-15-087	点火开关	Ignitor switch	1
8	JSD50QT-15-088	稳压器	Stability voltage equipment	1
9	JSD50QT-15-089	正极线（红）	Positive pole wire	1
10	JSD50QT-15-090	负极线（绿）	Cathode wire(battery)	1
11	JSD50QT-15-091	负极线（绿）	Cathode wire(engine)	1
12	JSD50QT-15-092	后制动开关	Rear brake switch	1
13	JSD50QT-15-093	高压包	High-pressure bag	1
14				
15				

二十一、空滤器组件：Air filter subassembly

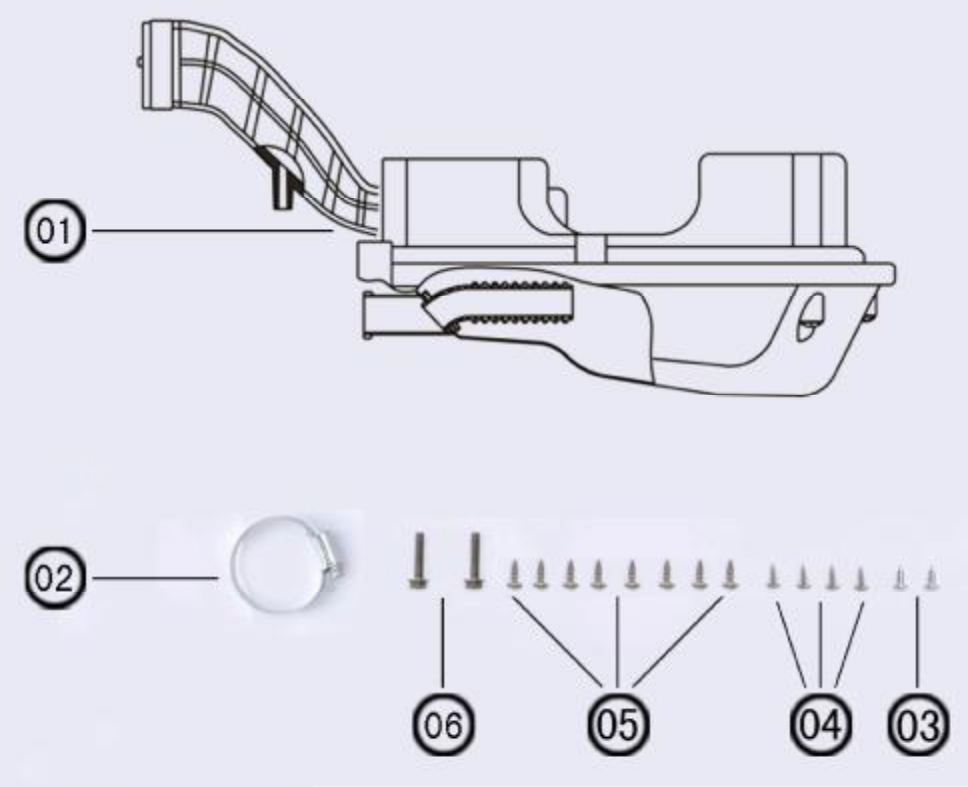

	代码 Code	品名	Description	数量Qty
1	JSD50QT-15-094	空滤器组件	Air filter subassembly	1
2	JSD50QT-15-095	卡箍	Hoop	1
3	ST4.8×12	自攻螺钉	Screw	2
4	ST4.2×16	自攻螺钉	Screw	4
5	ST4.8×16	自攻螺钉	Screw	8
6	M6×25	六角法兰面螺栓	Flange bolt	2
7				
8				
9				
10				
11				
12				
13				
14				
15				

二十二、油箱组件：Fuel tank subassembly

	代码 Code	品名	Description	数量Qty
1	JSD50QT-15-096	油箱	Fuel tank	1
2	JSD50QT-15-097	负压管	Pipe vaccum	1
3	JSD50QT-15-098	油管A、B、C、D	TubeA、B、C、D	1
4	JSD50QT-15-099	出油嘴	Discharge fuel position	1
5	JSD50QT-15-100	自吸开关	Fuel lock	1
6	JSD50QT-15-101	油箱盖	Fuel tank cover	1
7	JSD50QT-15-102	传感器	Sensor	1
8	JSD50QT-15-103	密封圈	Piston ring	1
9	JSD50QT-15-104	传感器压板	Sensor pressure board	1
10	M6×12	六角法兰面螺栓	Flange hex-bolt	3
11	M6	六角法兰面螺母	Flange hex-nut	2
12	JSD50QT-15-105	过滤网	Filter net	1
13	JSD50QT-15-106	钢片卡簧	Spring	7
14	JSD50QT-15-107	钢丝卡簧	Steel wire spring	3
15	JSD50QT-15-108	过滤器	Fule filter	1
16	JSD50QT-15-109	钥匙	The key	1

二十三、坐垫锁支架：Seat lock stander

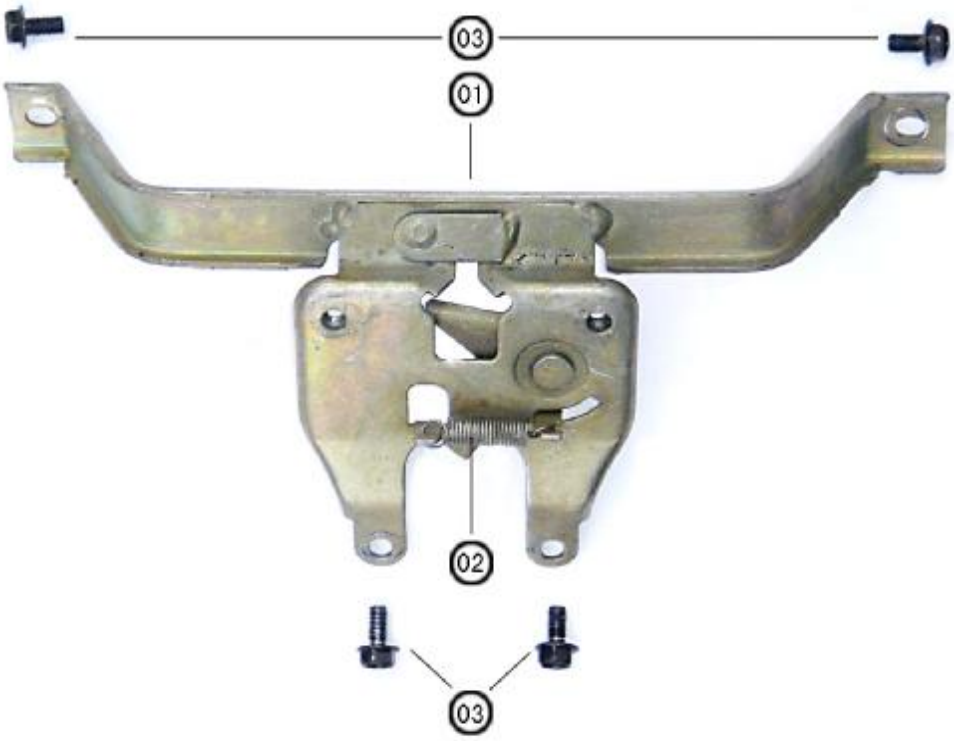

	代码 Code	品名	Description	数量Qty
1	JSD50QT-15-110	坐垫锁支架	Fuel tank stander	1
2	JSD50QT-15-111	弹簧	Spring	1
3	M6×12	六角法兰面螺栓	Flange hex-bolt	4
4				
5				
6				
7				
8				
9				
10				
11				
12				
13				
14				
15				

二十四、计数器组件：Arithmometer subassembly

	代码 Code	品名	Description	数量Qty
1	JSD50QT-15-112	计数器	Arithmometer	1
2	JSD50QT-15-113	里程表线	Speedomoter cable	1
3	M5×20	十字沉头螺栓	Bolt	1
4				
5				
6				
7				
8				
9				
10				
11				
12				
13				
14				
15				

二十五、前罩组件：Front faceplate subassembly

	代码 Code	品名	Description	数量Qty
1	JSD50QT-15-114	前罩	Front faceplate	1
2	JSD50QT-15-115	网罩	Front cover lamp bumper	1
3	JSD50QT-15-116	大灯	Front lamp	2(12V35W/35W)
4	ST4.8×16	自攻螺钉	Screw	6
5	M6×20	十字大盘头螺栓	Crossing bolt	4
6	M6×20	六角法兰面螺母	Flange hex-nut	4
7	JSD50QT-15-117	前罩装饰板	Front faceplate lacquer	1
8				
9				
10				
11				
12				
13				
14				
15				

二十六、坐垫组件：Seat subassembly

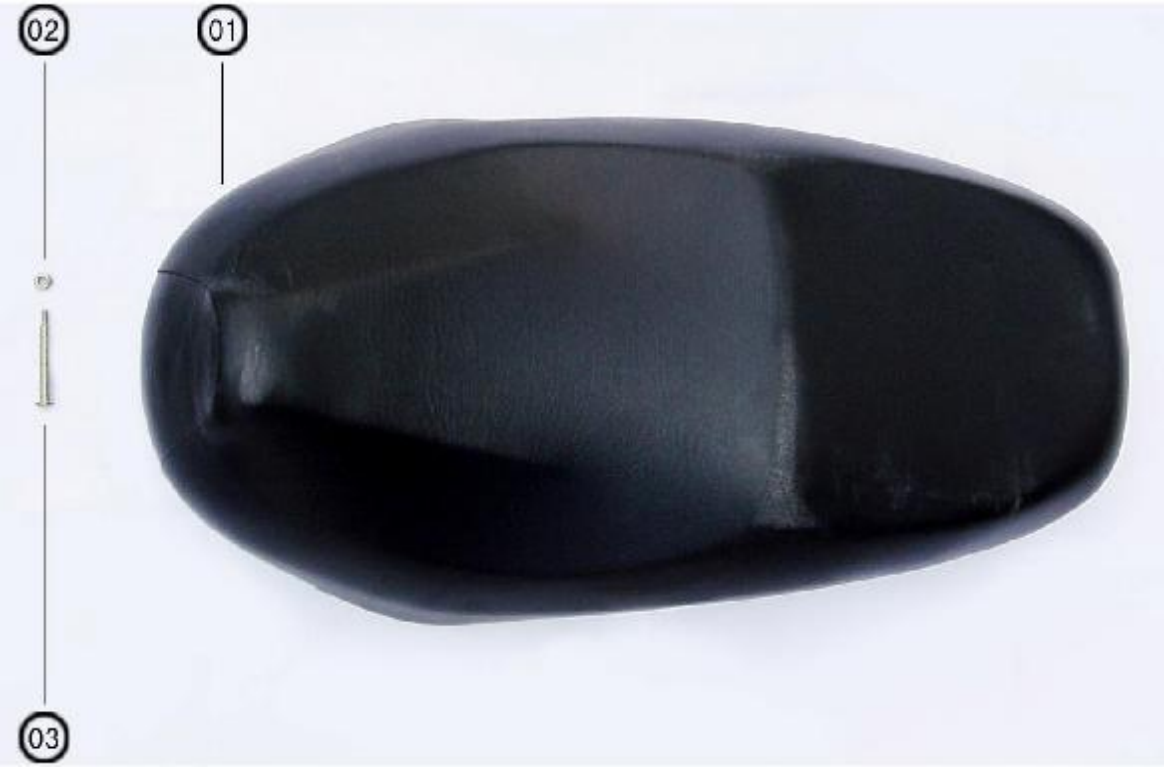

	代码 Code	品名	Description	数量Qty
1	JSD50QT-15-118	坐垫	Seat	1
2	JSD50QT-15-119	六角螺母	Hex-nut	1
3	JSD50QT-15-120	坐垫轴	Seat axis	1
4				
5				
6				
7				
8				
9				
10				
11				
12				
13				
14				
15				

二十七、杂物箱组件：Luggage box subassembly

	代码 Code	品名	Description	数量Qty
1	JSD50QT-15-121	杂物箱	Luggage box	1
2	JSD50QT-15-122	杂物箱内盖	Luggage box inner cover	1
3	JSD50QT-15-123	杂物箱前罩小盖	Front small cover,Luggage box	1
4	JSD50QT-15-124	杂物箱前罩	Front cover,Luggage box	1
5	ST4.8×16	自功螺钉	Screw	2
6	M6×20	六角法兰面螺栓	Flange hex-bolt	2
7	M6×20	十字大盘头螺栓	Crossing hex-bolt	1
8	ST4.8	卡片	Spring nut	1
9	M6	卡片	Spring nut	1
10	M6	六角法兰面螺母	Flange hex-nut	2
11				
12				
13				
14				
15				

二十八、仪表组件：Speedomoter subassembly

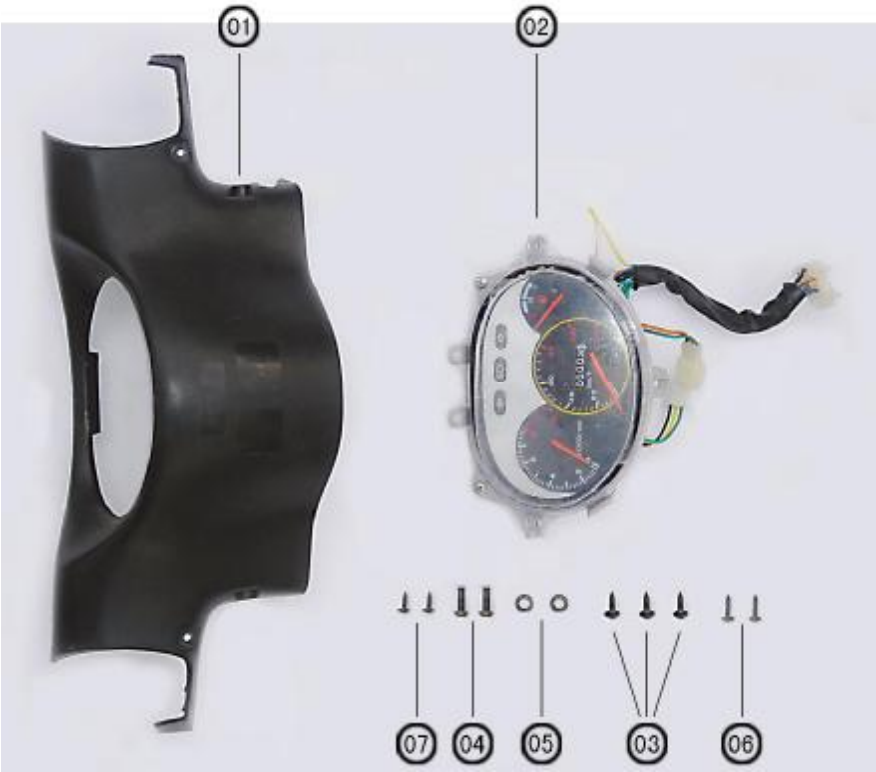

	代码 Code	品名	Description	数量Qty
1	JSD50QT-15-125	仪表壳	Speedomoter cover	1
2	JSD50QT-15-126	仪表	Speedomoter	1
3	ST4.8×16	自攻螺钉	Screw	3
4	M5×30	十字盘头螺栓	Crossing bolt	2
5	Φ5	平垫	Washer	2
6	ST4.2×16	自攻螺钉	Screw	2
7	ST4.2×12	自攻螺钉	Screw	2
8				
9				
10				
11				
12				
13				
14				
15				

二十九、方向把组件：Handlebar subassembly

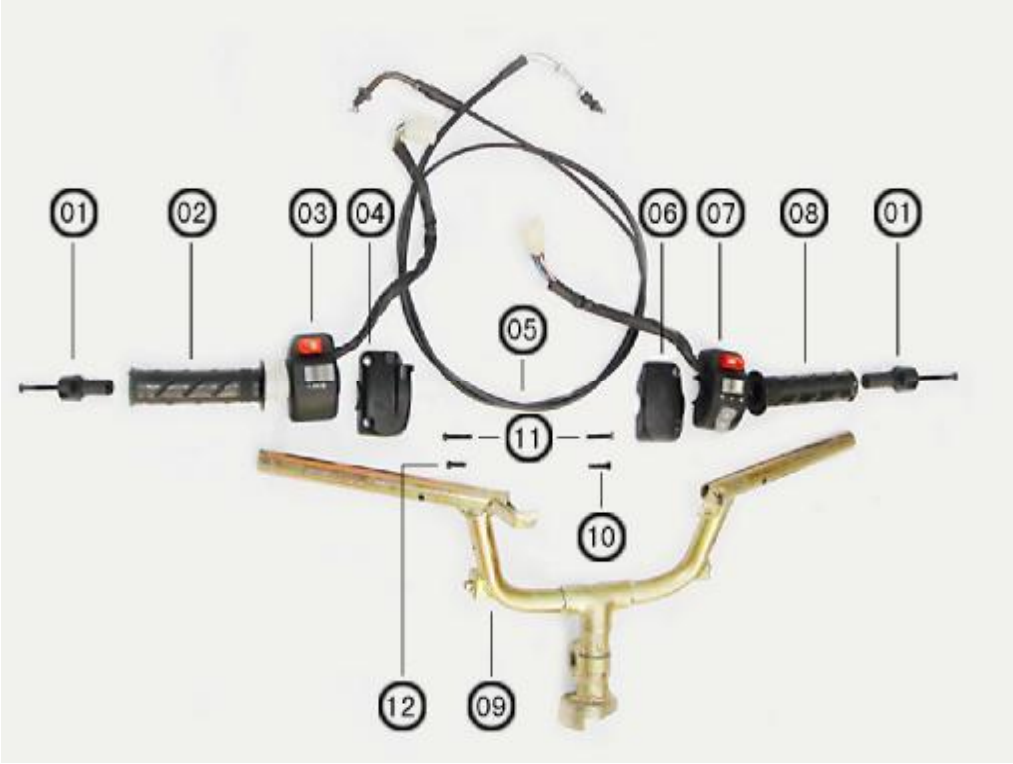

	代码 Code	品名	Description	数量Qty
1	JSD50QT-15-127	方向把平衡块	Handlebar balance block	1
2	JSD50QT-15-128	左把手套	Handlebar cover ,left	1
3	JSD50QT-15-129	左组合开关	Left combination switch	1
4	JSD50QT-15-130	左组合开关盖	Switch cover,Left	1
5	JSD50QT-15-131	油门线	Accelerograph cable	1
6	JSD50QT-15-132	右组合开关盖	Switch cover,Right	1
7	JSD50QT-15-133	右组合开关	Right combination switch	1
8	JSD50QT-15-134	右握把套	Handlebar cover ,right	1
9	JSD50QT-15-135	方向把	Handlebar	1
10	M5×30	十字盘头螺栓	Crossing bolt	1
11	M5×40	十字盘头螺栓	Crossing bolt	2
12	M5×25	十字盘头螺栓	Crossing bolt	1
13				
14				
15				

三十、后制动组件：Rear brake subassembly

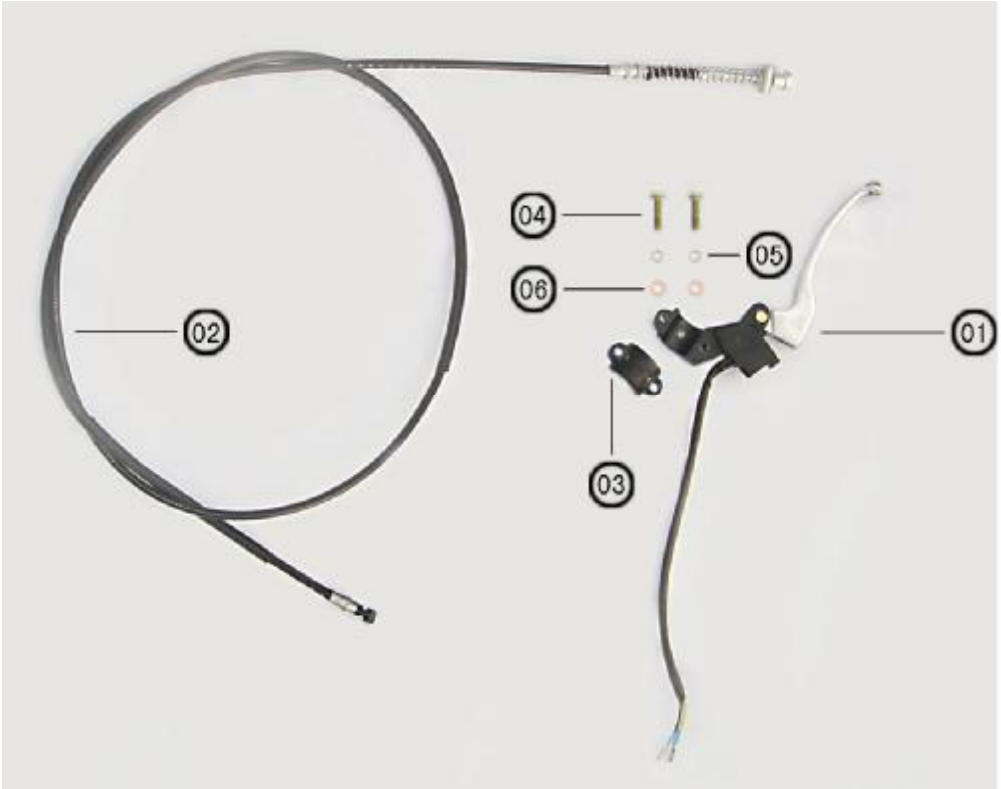

	代码 Code	品名	Description	数量Qty
1	JSD50QT-15-136	左握把	Rear brake set	1
2	JSD50QT-15-137	手后刹线	Rear brake cable	1
3	JSD50QT-15-138	后制动握把固定上盖	Upper cover,rear brake set	1
4	m6×25	六角螺栓	Hex-bolt	2
5	Φ6	弹簧垫圈	Spring washer	2
6	Φ6	平垫	Washer	2
7				
8				
9				
10				
11				
12				
13				
14				
15				

三十一、装饰件组件：Lacquer subassembly

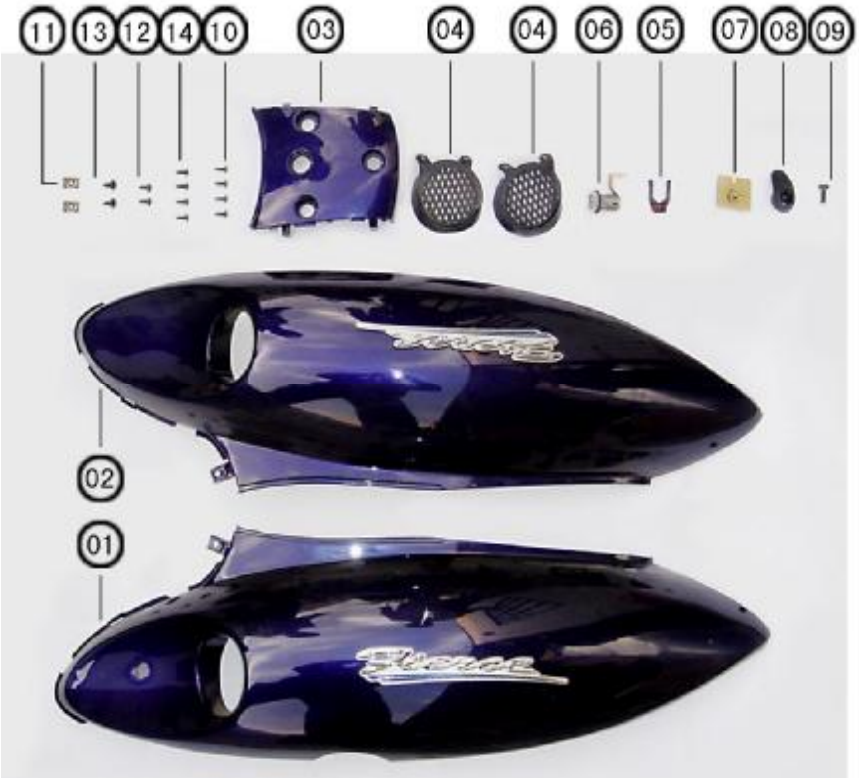

	代码 Code	品名	Description	数量Qty
1	JSD50QT-15-139	后左装饰板	Rear lacquer，left	1
2	JSD50QT-15-140	后右装饰板	Rear lacquer，right	1
3	JSD50QT-15-141	后装饰板	Rear lacquer	1
4	JSD50QT-15-142	装饰板左右通风口	Fender net left/right	1付
5	JSD50QT-15-143	锁卡片	Lock nut	1
6	JSD50QT-15-144	坐垫锁	Seat lock	1
7	JSD50QT-15-145	安全帽挂钩固定板	Fixing plate	1
8	JSD50QT-15-146	安全帽挂钩	Safety helmet pothook	1
9	m6×16	十字盘头螺栓	Crossing bolt	1
10	ST4.2×16	自攻螺钉	Screw	4
11	ST4.8	卡片	Spring nut	2
12	ST4.2×12	自攻螺钉	Screw	4
13	ST4.8×12	自攻螺钉	Screw	2
14	ST4.8×16	自攻螺钉	Screw	2
15				

三十二、包装组件：Packaging subassembly

	代码 Code	品名	Description	数量Qty
1	JSD50QT-15-147	电瓶包装盒	Storage battery box	1
2	JSD50QT-15-148	电瓶	Storage battery	1
3	JSD50QT-15-149	电解液	Electrolyte	1
4	JSD50QT-15-150	导液管	Cannulation	1
5	JSD50QT-15-151	随车工具	Tools	1
6	JSD50QT-15-152	工具袋	Tools bag	1
7	JSD50QT-15-153	说明书包装袋	Exponent bag	1
8	JSD50QT-15-154	保修卡	Servicing card	1
9	JSD50QT-15-155	使用保养说明书	Usage exponent	1
10	JSD50QT-15-156	产品合格证	Production certificate	1
11	JSD50QT-15-157	附件清单	Accessory list	1
12				
13				
14				
15				

三十三、发动机组件：Engine subassembly

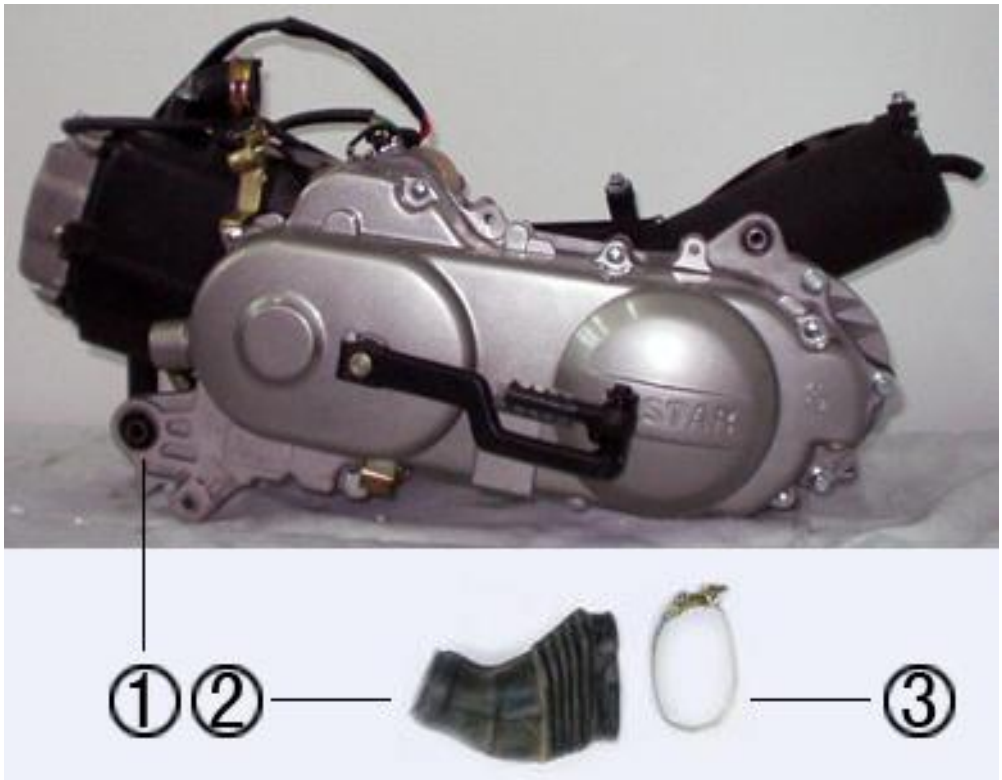

	代码 Code	品名	Description	数量Qty
1	JSD50QT-15-158	发动机组件	Engine subassembly	1
2	JSD50QT-15-159	左盖通气管	Lefe cover tube	1
3	JSD50QT-15-160	卡箍	Loop	1
4				
5				
6				
7				
8				
9				
10				
11				
12				
13				
14				
15				

三十四、左右后视镜：Rearview mirror,left/right

	代码 Code	品名	Description	数量Qty
1	JSD50QT-15-161	左后视镜	Rearview mirror,left	1
2	JSD50QT-15-162	右后视镜	Rearview mirror,right	1
3	M8	六角法兰面螺母	Flange hex-nut	2
4				
5				
6				
7				
8				
9				
10				
11				
12				
13				
14				
15				

三十五、补气装置，侧反光牌：Makeup gas equipment,side gliste

	代码 Code	品名	Description	数量Qty
1	JSD50QT-15-163	二次补气装置	Makeup gas equipment	1
2	JSD50QT-15-164	负压管	Pipe vaccum	1
3	JSD50QT-15-165	气管	Air tube	2
4	JSD50QT-15-166	通气阀	Vent valve	1
5	JSD50QT-15-167	高温管	High-temperature tube	1
6	JSD50QT-15-168	卡簧	Spring nut	6
7	JSD50QT-15-169	侧反光牌	Side glisten	2
8				
9				
10				
11				
12				
13				
14				
15				

三十六、把手挡风壳：Handlebar fender cover

	代码 Code	品名	Description	数量Qty
1	JSD50QT-15-170	左把手护盖	Handlebar fender cover,left	1
2	JSD50QT-15-171	右把手护盖	Handlebar fender cover,right	1
3	ST4.2×16	自攻螺钉	Screw	4
4				
5				
6				
7				
8				
9				
10				
11				
12				
13				
14				
15				

三十七、左右护板组件：Fender ，Left/Right

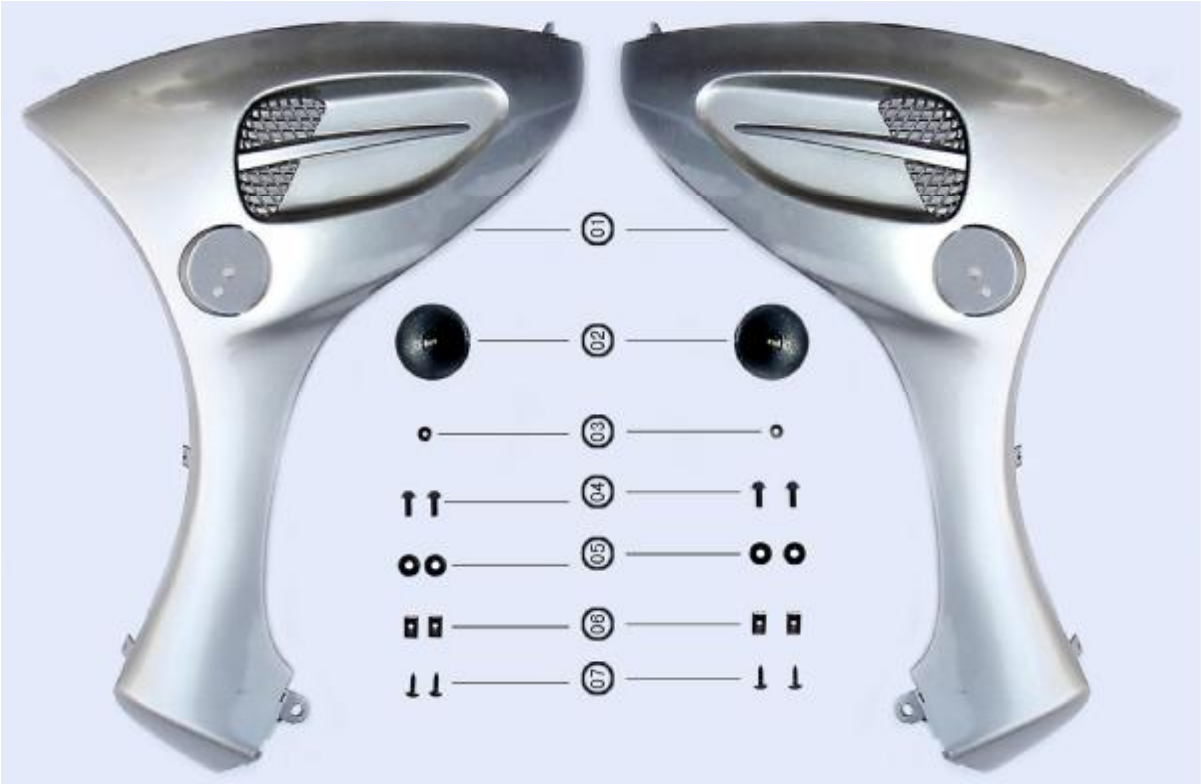

	代码 Code	品名	Description	数量Qty
1	JSD50QT-15-172	前左右装饰板	Front fender,L/Right	1付
2	JSD50QT-15-173	侧反射器	Side glisten	2
3	M5	六角法兰面螺栓	Flange nut	2
4	M6×16	十字盘头螺栓	Crossing bolt	4
5	M6	平垫	Washer	4
6	ST4.8	卡片	Spring nut	4
7	ST4.8×16	自攻螺钉	Screw	4
8				
9				
10				
11				
12				
13				
14				
15				

三十七、左右护条组件：Fender board，Left/Right

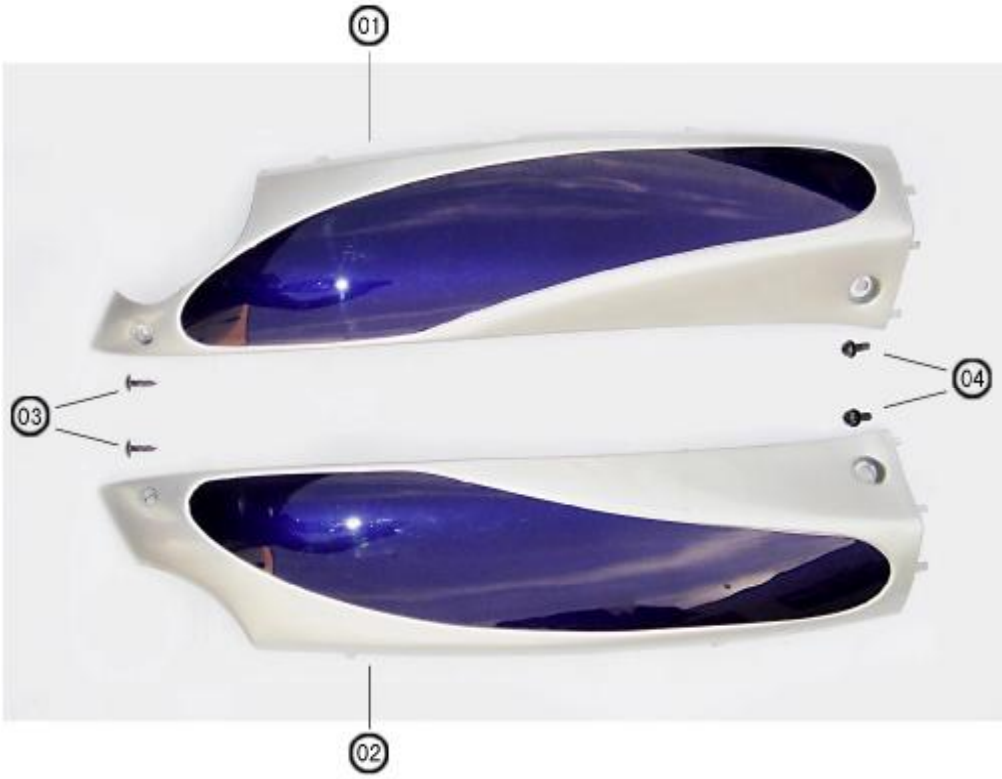

	代码 Code	品名	Description	数量Qty
1	JSD50QT-15-174	左护条	Fender board，Left	1
2	JSD50QT-15-175	右护条	Fender board，Right	1
3	ST4.8×16	自攻螺钉	Screw	2
4	M6×16	十字盘头带垫螺栓	Crossing washer bolt	2
5				
6				
7				
8				
9				
10				
11				
12				
13				
14				
15				

司

02

embly

14
04

/

08

04

05

06

07

10

ɔly

bly

—09

无此配件

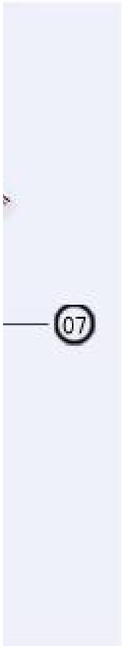

在套锁里

01

在套锁里

06
07

en

)

04